コート依頼図面
現物は支給します。

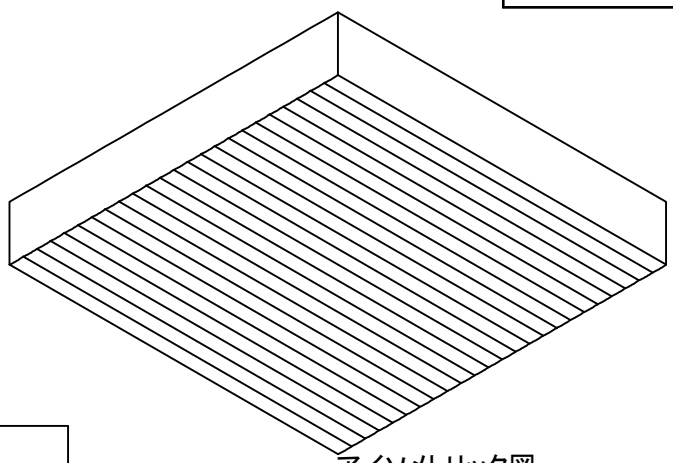

アイソメトリック図

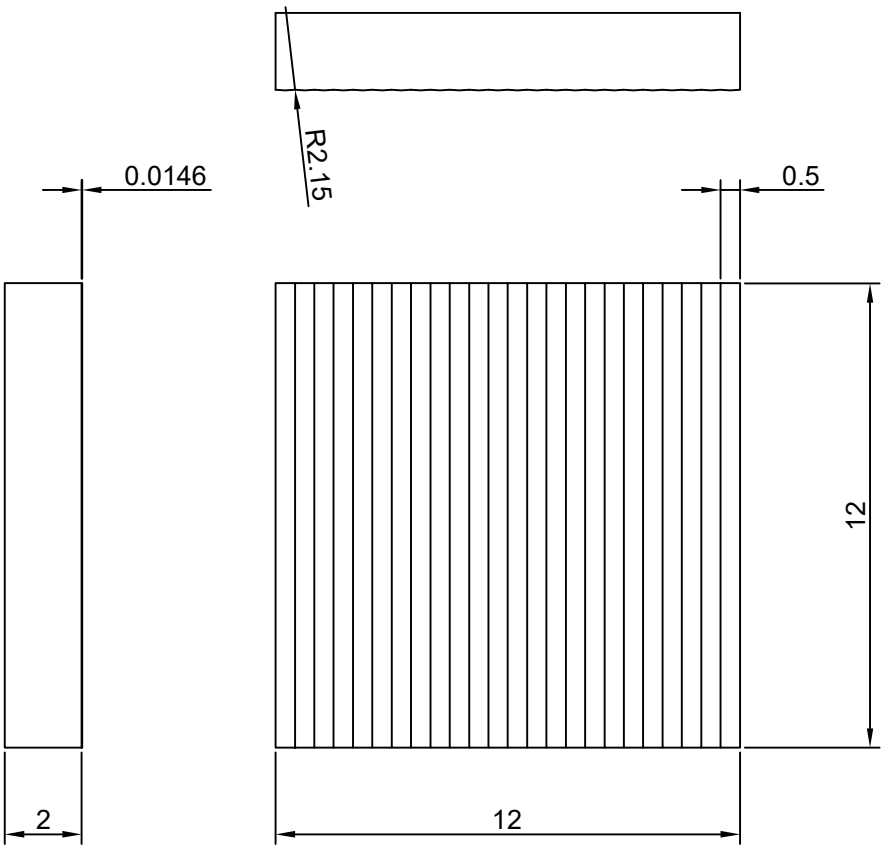

備考:
コーティング:入出射角度 0° ～±10°
入射面(S1):ARコート
T>99.5%@375nm±10nm
透過面(S2):ARコート
T>99.5%@375nm±10nm
耐性:50W/cm^2@375nm(両面)

材質	Nd	Vd
Fused Silica		

重量(g)	摩耗度	Z係数

	入射面=R2.15FE	出射面= 平面
NT(@633nm)	———	———
アス／クセ	N/A	N/A
コート	備考参照	備考参照
金物有効径	11mm×11mm	11mm×11mm
光線有効径	10mm×10mm	10mm×10mm

焦点距離	偏芯	スミ塗り	外観	
			40	20

6		
5		
4		
3		
2		
1		
	年月日	改定履歴

品番	品名	数量	承認	確認	設計	日付	尺度
SDSFE1001	フライアイレンズ233	5			LFW	2021.08.12	5/.